ЮФКВ.469535.012ГЧ

Рис. 1

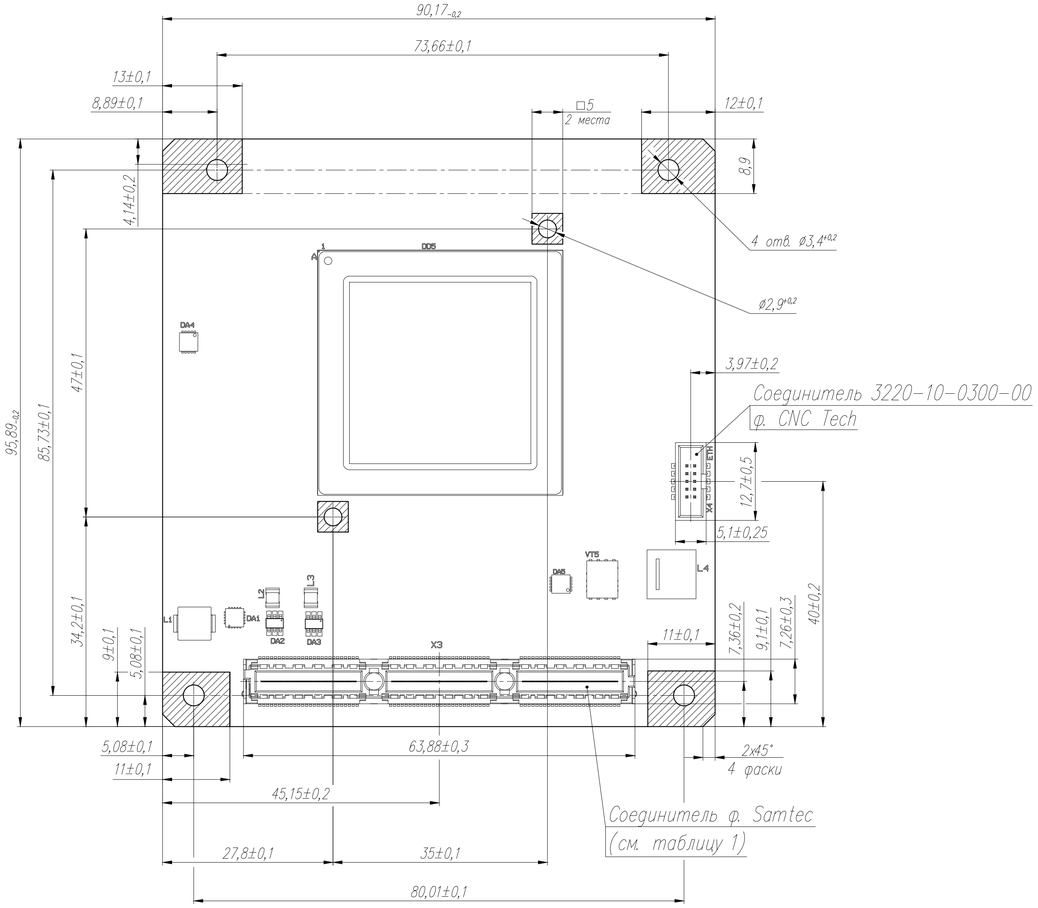

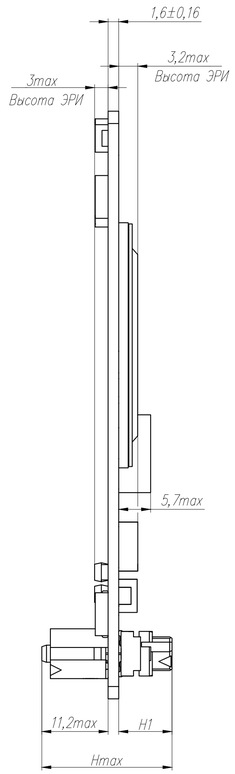

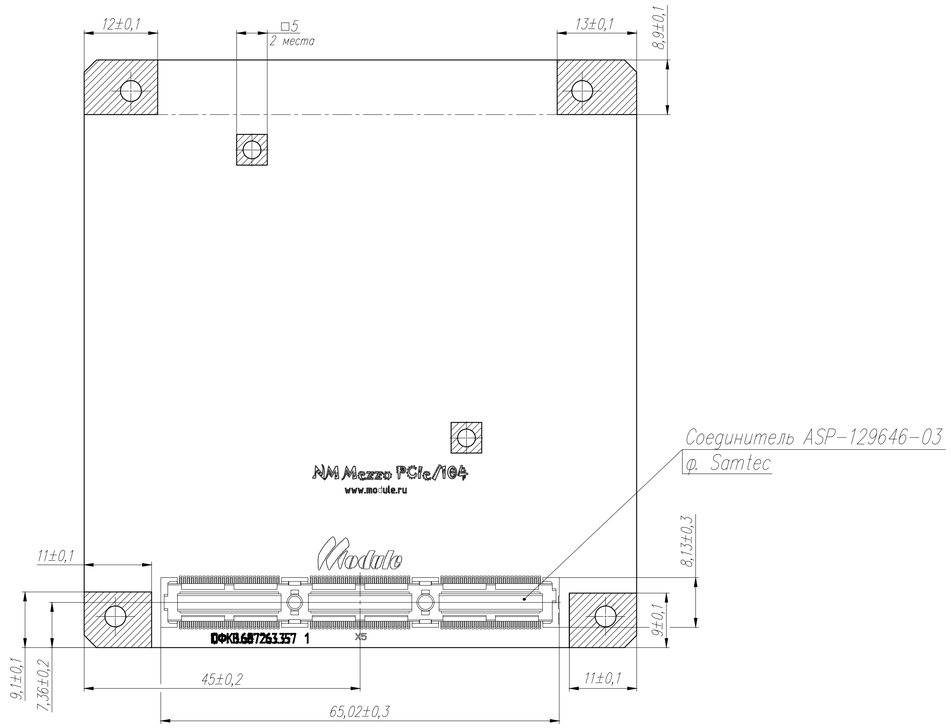

Рис. 2 (1:1)

Остальное – см. рис.1

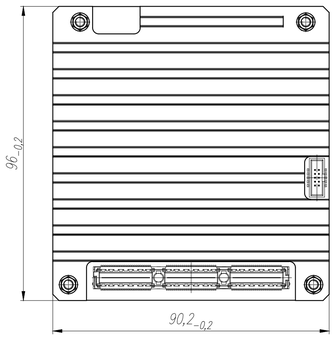

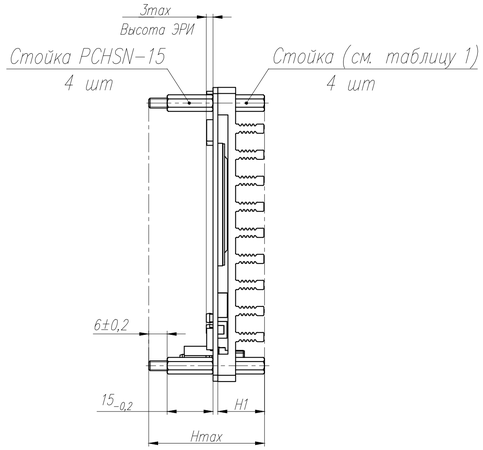

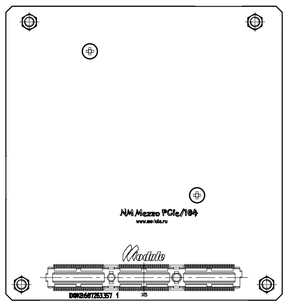

1 Необходимо обеспечить теплоотвод от следующих ЭРИ в соответствии с требованиями, приведенными в ЮФКВ.469535.012РЭ: DA1–DA5, DD5, L1–L4, VT5.

2 ▨ – зоны, допускающие прилегание к металлическим поверхностям.

Таблица 1

Обозначение	Рис.	Hmax, мм	H1, мм	Соединитель X3	Стойка	Масса, г
ЮФКВ.469535.012	1	21,45	$8,688^{+0,102}$	ASP-129646-03	–	80±8
ЮФКВ.469535.012-01	2	38,5	15,24±0,3	ASP-129646-03	PCHSN-14	210±21
ЮФКВ.469535.012-02	1	28,2	$15,444^{+0,1}$	ASP-142781-03	–	80±8
ЮФКВ.469535.012-03	2	45,5	22,24±0,3	ASP-142781-03	PCHSN-21	210±21

Удостоверен ЮФКВ.469535.012-УП

Изм.	Лист	N° докум.	Подп.	Дата	ЮФКВ.469535.012ГЧ			
1	Зам.	ЮФКВ.001-25/Л	Стома	23.06.2025	Модуль NM Mezzo PCIe/104 Габаритный чертеж	Лит.	Масса См. табл. 1	Масштаб 2:1
Разраб.		Стома				Лист	Листов 1	
Пров.		Дадашев						
Т.контр.								
Н.контр.								
Утв.		Павлов						

Копировал

Формат А1

Перв.прим. ЮФКВ.469535.012

Справ. N°

Подп. и дата

Инв. N° дубл.

Взам. инв. N°

Подп. и дата

Инв. N° подл.